Tg Talpgerenda
M=1:10 Összhossz: 270.00 m

RevNo	Revision note	Date	Signature	Checked
	S2_Talpgerenda_03_e			

Rajzi lépték: 1:10 — 0.1m — 1m

Dilatáció kialakítása:

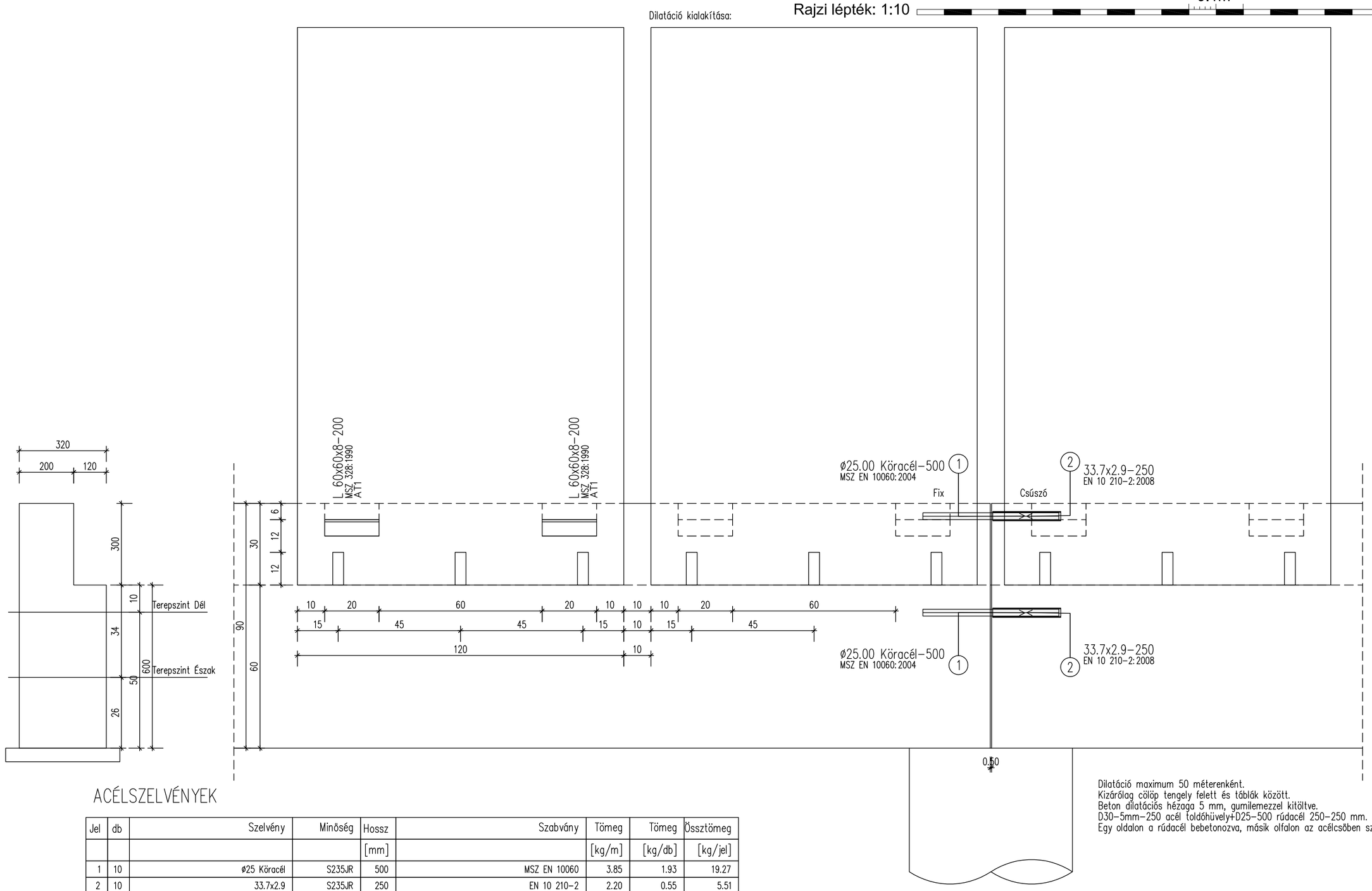

Dilatáció maximum 50 méterenként.
Kizárólag csőlép tengely felett és táblák között.
Beton dilatációs hézaga 5 mm, gumilemezzel kitöltve.
D30-5mm-250 acél toldóhüvely+D25-500 rúdacél 250-250 mm.
Egy oldalon a rúdacél bebetonozva, másik oldalon az acélcsőben szabadon mozog..

ÁTMÉRŐ-TÖMEG ÖSSZESÍTÉS

Jel	db	ø	Hossz	ø8	ø12	ø16
		[mm]	[m]			
01	1	16	595.00			595.00
02	1	12	895.00		895.00	
03	1	8	595.00	595.00		
04	1	16	1190.00			1190.00
05	208	12	0.70		145.60	
06	208	12	0.45		93.60	
08	935	8	3.18	2973.30		
09	1351	8	0.48	648.48		
10	416	8	3.06	1272.96		
11	416	8	0.52	216.32		
Összhossz / ø [m]:				5706.06	1134.20	1785.00
Fm. tömeg / ø [kg/m]:				0.395	0.888	1.580
Össztömeg / ø [kg]:				2253.89	1007.17	2820.30
Össztömeg [kg]:						6081.36

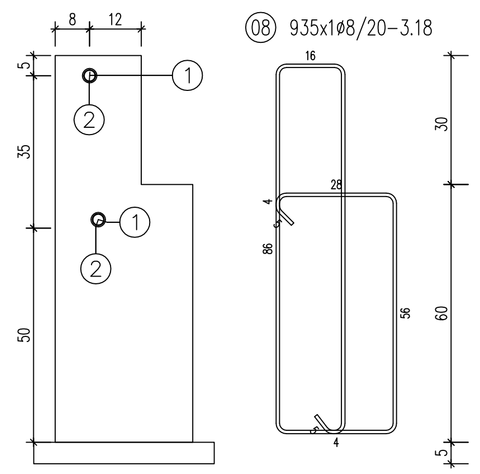

Általános metszet.

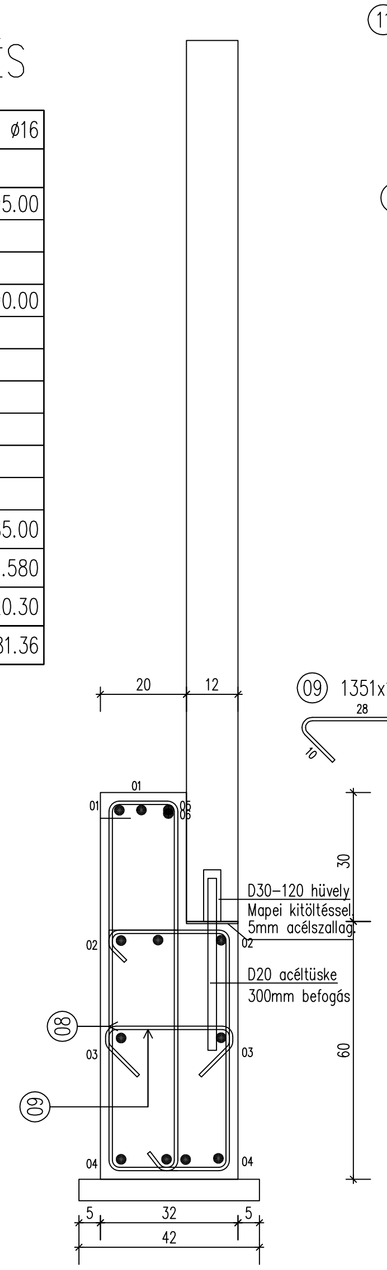

Metszet a hegesztési vágatnál.

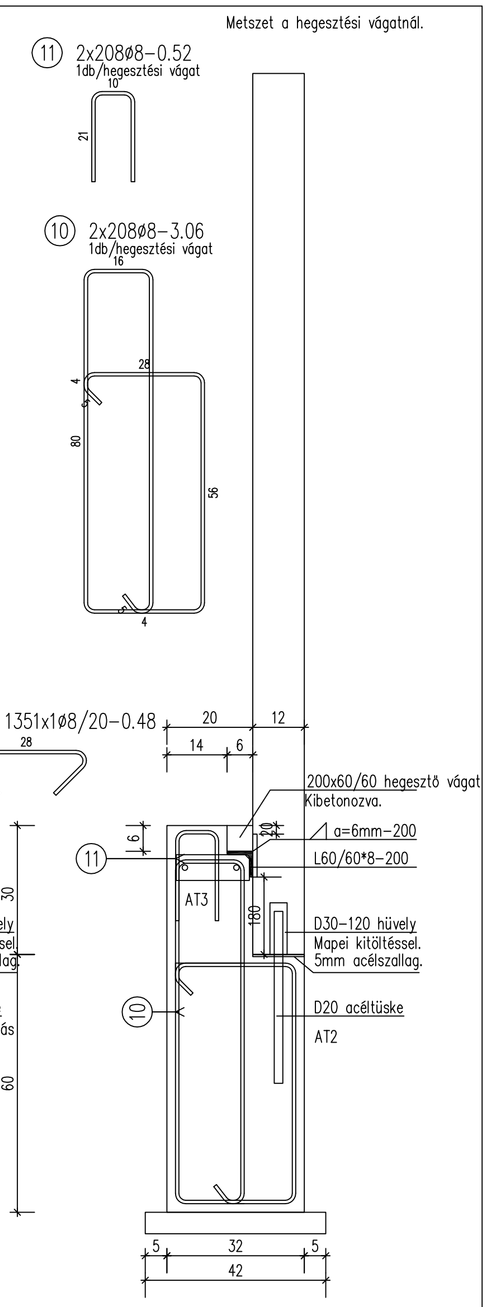

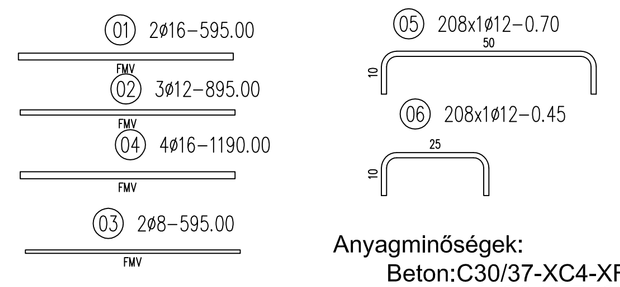

ACÉLSZELVÉNYEK

Jel	db	Szelvény	Minőség	Hossz	Szabvány	Tömeg	Tömeg	Össztömeg
				[mm]		[kg/m]	[kg/db]	[kg/jel]
1	10	ø25 Köracél	S235JR	500	MSZ EN 10060	3.85	1.93	19.27
2	10	33.7x2.9	S235JR	250	EN 10 210-2	2.20	0.55	5.51
3	208	Durvalemez 110x5	S235JR	1180	MSZ 40	4.32	5.09	1059.69
4	624	ø20 Köracél	S235JR	400	MSZ EN 10060	2.47	0.99	615.55
5	416	L 60x60x8	S235JR	200	MSZ 328	7.09	1.42	589.89
6	1664	Durvalemez 60x5	S235JR	170	MSZ 40	2.36	0.40	666.18
7	1664	ø12 Köracél	S235JR	150	MSZ EN 10060	0.89	0.13	221.60
							Össztömeg [kg]:	3177.7

Anyagminőségek:
Beton:C30/37-XC4-XF1-16-F3
Betonacél Ø8-tól B500
Betonacél Ø6 B250

Megjegyzések:
Betontakarás 26 mm.
Toldás: felső vasak mezőben, eltolt toldással, alsó vasak cölöptámaszok felett toldhatóak.
Szintezés és kitűzés és felületképzés kizárólag építészterv szerint.

AT2 (208x)
M=1:10

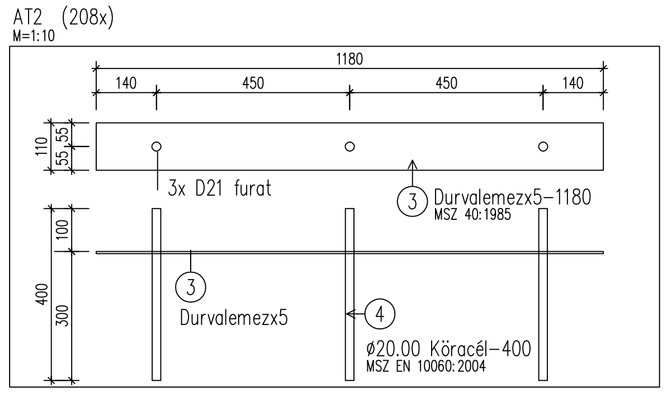

AT3 (416x)
M=1:10

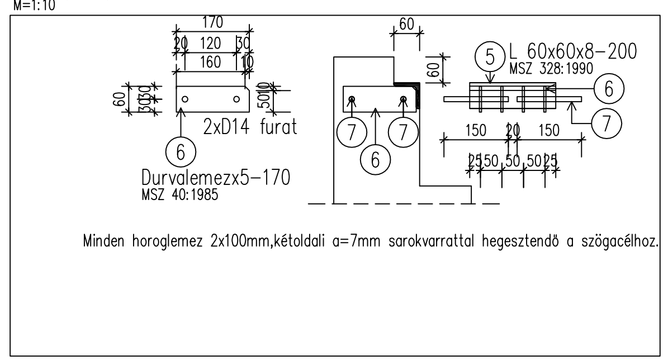

Minden horoglemez 2x100mm,kétoldali a=7mm sarokvarrattal hegesztendő a szögacélhoz.

ISO	—	Kiviteli tervdokumentáció - Szerzői jogvédelem alatt áll.		K- / 2016	
Tervező: Molnár Gábor Pál stat.vez.terv:1-SZES1-15-0247	Építészet: —	Megrendelő: –	Fólia: Statika	Dátum 2016-09	Arány/Dim: 1:10 M
KonstruPlan Bt. T: 20/9776116 www.konstruplan.hu C-15-000046	Nyíregyháza Pazonyi uti kerítés Újjáépítés				
	Talpgerenda			Kiadás: A	Rajz: S -2